Fronte Interno

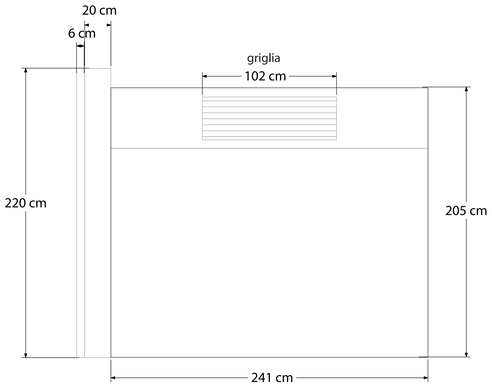


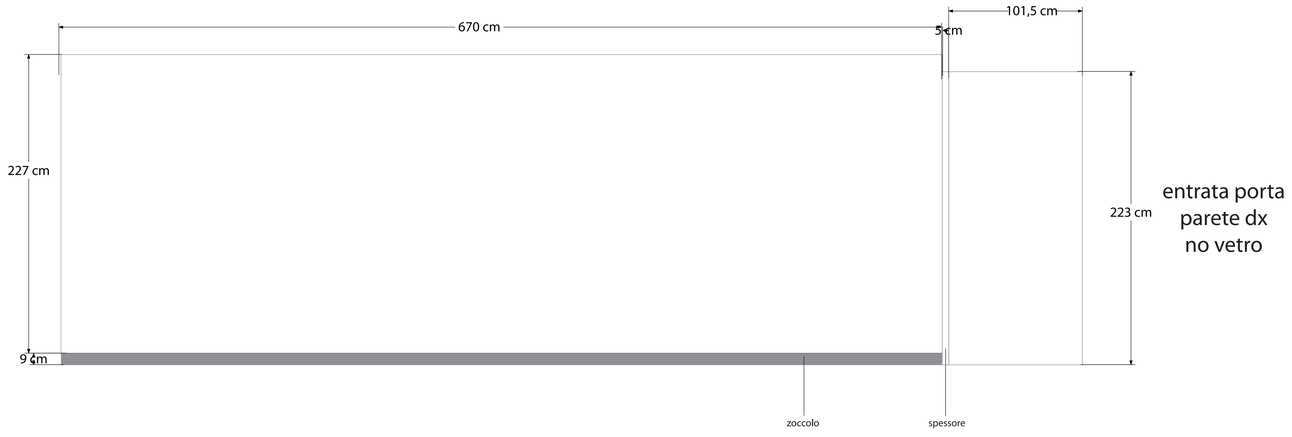


entrata porta
parete dx
no vetro

# Porta

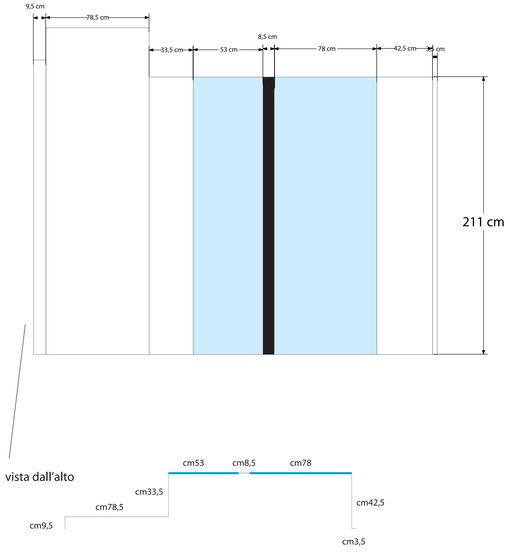


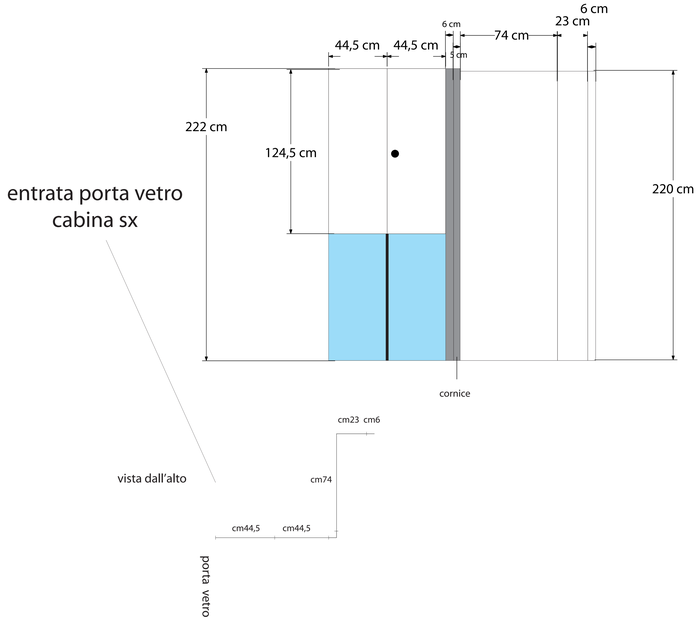


entrata porta vetro
cabina sx